2000nmQ Ï)· • _ 6 • ˜ / 8 • ˜ Ä PBS/PBCÅ

× ñ ÿF

• _ 6 • ˜ ÄPBS/PBC Å+X ¾ 6 T •!“ Ô • _ y6V 8 • 0 i y4Ô] F 6 [!“ Ô4ï • _ y,´ … 0EÃ * 6 [6V 8 ` T Z y 4ÔEÃ * ], • ý A Ä+X 6 T • þ • y4Ô 6 _EÃ •,´!“ Ô • _ y •6V 8 ` 0 i … QEÃ * y4Ô] È +X ¾#%#–%ð y ˜,´ Ï)· 8 • È Q y4Ô%ð y ˜,´#¸ y" Ä

¨#ÂAz?º	-•D)g‡&à
~ ••6G	y4Ô%ð y ˜
Q #¸ y"	y4Ô n W ˜
Q ¯ Ï)·	-(¢FJ
Q 0c Ê W ¼ M• W	y4ÔLp=ê

× ñ 7 7

ò		… }	I
] ó# K¯		nm	2000
Œ V í		nm	±40
¨ » ••6G		dB	0.6
0 W •6G		dB	1.0
0 ?#¸ y"		dB	20
é A W		dB	50
P/o•6G	1&2:	dB	50

		PM1550 or PM1950 Port 3: SMF28e or SM1950 or PM1550 or PM1950
y4ÔK¯ Ö	m	1 F ¦ ³
F Õ d2« »	-	
0 W ù Ë	N	5
1>õ j (	mm	14X12X8
Œ$Y Ö		- 5 +70
Ø ˆ$Y Ö		- 40 +85

#{$Y)ß ³ X 25 ×

: ž = [Õ d È ² Î Ð Õ d È ••6G Î Ð 0.6 dB, •L} ~ 5dB, #¸ y" L} ~ 2dB,U AÔ y4Ô 'E¤) ö KeyK^ Ä CµE÷1W= *AÞ V Õ d Ä

1>õ j (

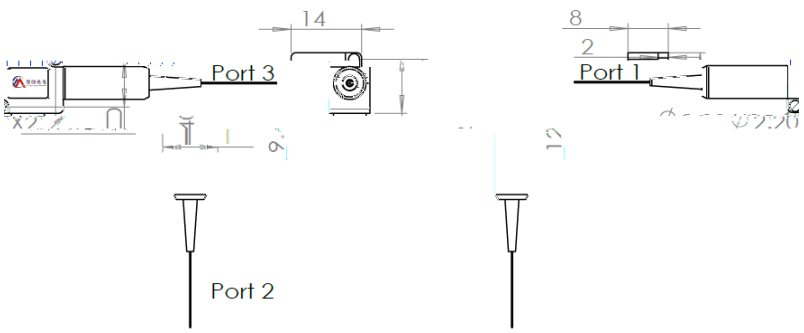

F9 » Ÿ

MCHPB
S/C